OWNER'S MANUAL
Commercial Pump

SPECK pumps

READ THIS MANUAL CAREFULLY
BEFORE USING THE SPECK PUMP

Important Notice: This manual contains important information about the installation, operation and safe use of this product. This information should be given to the owner and/or operator of this equipment.

WARNING: *This product must be installed and serviced by a qualified pool professional, and must conform to all national, state, and local codes.*

WARNING: *Before installing this product, read and follow all warning notices and instructions which are included. Failure to follow safety warnings and instructions can result in severe injury, death, or property damage. Call +1 (904) 739-2626 or visit speckpumps.com for additional copies of these instructions.*

IMPORTANT SAFETY INSTRUCTIONS

When installing and using this electrical equipment, basic safety precautions should always be followed, including the following:

1. READ AND FOLLOW ALL INSTRUCTIONS.

2. WARNING - To reduce the risk of injury, do not permit children to use this product unless they are closely supervised at all times.

3. WARNING - Risk of Electrical Shock. Connect only to a branch circuit protected by a ground-fault circuit interrupter (GFCI). Contact a qualified electrician if you cannot verify that a circuit is protected by a GFCI.

4. WARNING - To reduce the risk of electric shock, replace any damaged cord immediately.

5. *DO NOT* install within an outer enclosure or beneath the skirt of a hot tub or spa.

6. CAUTION - This pump is for use with permanently-installed pools and may also be used with hot tubs and spas if so marked. Do not use with storable pools. A permanently-installed pool is constructed in or on the ground or in a building such that it cannot be readily disassembled for storage. A storable pool is constructed so that it is capable of being readily disassembled for storage and reassembled to its original integrity.

7. The unit must be connected only to a supply circuit that is protected by a ground-fault circuit-interrupter (GFCI). Such a GFCI should be provided by the installer and should be tested on a routine basis. To test the GFCI, push the test button. The GFCI should interrupt power. Push the reset button. Power should be restored. If the GFCI fails to operate in this manner, the GFCI is defective. If the GFCI interrupts power to the pump without the test button being pushed, a ground current is flowing, indicating the possibility of an electric shock. Do not use this pump. Disconnect the pump and have the problem corrected by a qualified service representative before using.

8. TO REDUCE RISK OF ELECTRICAL SHOCK, A copper bonding connector (8 AWG U.S., 6 AWG Canada) is provided for bonding the motor to all metal parts of the swimming pool, spa, or hot tub structure and to all electrical equipment, metal conduit, and metal piping within 5 feet of the inside walls of a swimming pool, spa, or hot tub, when the motor is installed within 5 feet of the inside walls of the swimming pool, spa, or hot tub.

NOTE: To installer and/or operator of the Speck Swimming Pool Pump; the manufacturer's warranty will be voided if the pump is improperly installed and/or operated.

9. SAVE THESE INSTRUCTIONS!

READ THIS MANUAL CAREFULLY
BEFORE USING THE PUMP

⚠ DANGER: DO NOT BLOCK SUCTION ⚠



- Pump suction is hazardous and can trap and drown or disembowel swimmers.
- Blocking suction with body may cause severe or fatal injury.
- ***DO NOT*** use or operate swimming pools, spas, or hot tubs if a suction outlet cover is missing, broken, or loose.
- All suction outlet covers must be maintained. They must be replaced if cracked, broken, or missing.
- All suction outlets must have correctly installed screw-fastened cover in place.
- The pump suction system must provide protection against the hazard of suction entrapment or hair entrapment/entanglement.
- Provide at least two hydraulically balanced (3' apart) main drains, with covers as suction outlets for each circulating pump suction line.

⚠ WARNING: RISK OF ELECTRICAL SHOCK ⚠



Pool pump must be installed by a licensed or certified electrician or a qualified pool serviceman in accordance with the National Electrical Code and all applicable local codes and ordinances. Improper installation will create an electric hazard which could result in death or serious injury to pool users, installers, or others due to electrical shock, and may also cause damage to property.

Always disconnect power to the pool pump at the circuit breaker before servicing the pump. *Failure to do so could result in death or serious injury to serviceman, pool users, or others due to electric shock.*

⚠ SAVE THESE INSTRUCTIONS! ⚠

SECTION 1 EQUIPMENT OPERATION AND MAINTENANCE

1/1 LOCATION

1. Locate the pump as close to the pool as practical. Consult local codes for minimum distance between pool and pump.

2. The piping should be as direct and free from turns or bends as possible, as elbows and other fittings greatly increase friction losses which reduce the flow of water.

3. Place pump on a solid foundation which provides a rigid and vibration-free support so that it is readily accessible for service and maintenance.

4. Though the pump is designed for outdoor use, it is advised to protect the pump from continuous direct heat. Install the pump in a well ventilated location protected from excessive moisture (flooding, sprinklers, rain downspouts, etc.).

5. Protect the pump against flooding and excess moisture, prevent foreign objects from clogging air circulation around motor. All motors generate heat that must be removed by providing proper ventilation.

6. ***DO NOT*** store or use gasoline or other flammable vapors or liquids in the vicinity of this pump. ***DO NOT*** store pool chemicals near the pump.

7. ***DO NOT*** remove any safety alert labels such as ***DANGER***, ***WARNING***, or ***CAUTION***. Keep safety labels in good condition and replace missing or damaged labels.

8. Provide access for future services by leaving a clear area around the pump. Allow plenty of space above the pump to remove lid and basket for cleaning.

1/2 INSTALLATION

1. When connecting pipework to pump unions, it is recommended that multi-purpose PVC glue is used. Let the glue joint dry overnight.

2. When installing the pump, care should be taken to see that the suction line is below water level to a point immediately beneath and in front of the pump to ensure quick priming via a flooded suction line. Allow for a minimum of 5x the suction piping diameter directly in front of the pump. Should it not be possible to lay the pipework as suggested, then a check valve should be fitted in the vertical section of the suction line below water level. The check valve will ensure that the pump is able to prime. ***NOTE: The 94-VI and 94-IX are both self-priming up to 10ft above the water line. Under various conditions, the 94-IX may take up to 9-1/2 minutes to fully prime.*** *(Does not apply to flooded suction applications.)*

3. Suction and discharge line should be independently supported at a point near the pump to avoid strains being placed on the pump.

4. It is advisable to install a butterfly valve in both the suction and discharge line in the event that the pump must be removed for servicing. *(Flooded suction application only)*

5. Before starting the pump for the first time, remove the see-through lid. (Turn lid ring counterclockwise to remove.) Fill strainer tank with water until it is level with the suction inlet. Replace lid with locking ring. *Hand-tighten* the lid to make an air-tight seal. ***DO NOT use any tools to tighten the lid.***

6. When installing and using the motor, basic safety precautions should be done by a licensed electrician in accordance with local codes. Be certain that the motor frame is grounded. Motor name plate has voltage, phase, ampere draw and other motor information as well as wiring connection instructions.

BONDING: As required by National Electrical Code Article 680-26, the pump motor must be electrically bonded to the pool structure (reinforced bars, etc.) by a solid copper conductor not smaller than #8 AWG (8.4 mm^2) (6 AWG in Canada) wire via the external copper bonding lug on the pump motor.

GROUNDING: Permanently ground the pump motor using a conductor of appropriate size. Connect to the #10 green headed ground screw provided inside the motor terminal box.

NOTE: ***DO NOT*** connect to electric power supply until the unit is permanently grounded

Figure 1.0

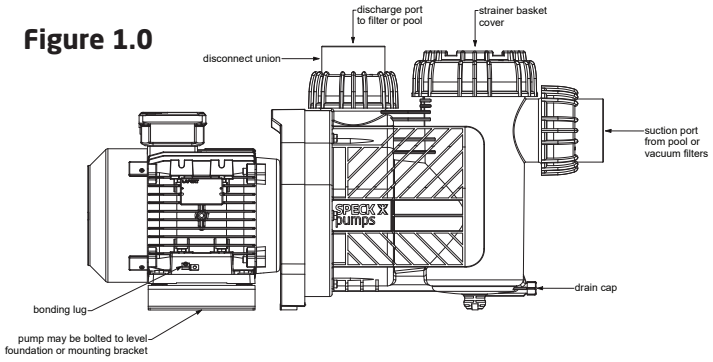

1/3 MAINTENANCE

The pump requires little or no service other than reasonable care and periodic cleaning of the strainer basket. ***DO NOT*** strike basket to clean. When cleaning the basket inspect the lid o-ring for damage and replace if necessary. *NOTE: It is normal for a few drops of water to escape from the mechanical seal from time to time. This is especially true during the break-in period.*

SECTION 1 EQUIPMENT OPERATION AND MAINTENANCE

1/3 MAINTENANCE - continued

The mechanical seal may become worn and/or loose during the course of time, depending on the running time and water quality. If water continually leaks out, a new mechanical seal should be fitted. After long periods of NON operational (seasonal storage, etc.), the pump must be checked for ease of rotation while it is switched off.

WARNING: *Before servicing the pump, switch off the circuit breakers at the power source. Severe personal injury or death may occur if the pump starts while your hand is inside the pump.*

Place a screwdriver, allen wrench or appropriate tool in the end of the motor shaft and turn it clockwise. *OR* Remove the fan cover and turn the fan in a clockwise direction manually. This may require removal of the cover at the rear of the motor or small circular cap at the rear center of the motor.

To Replace the Mechanical Seal

To replace the mechanical seal, remove the six (6) bolts holding the casing to the pump flange. Slide the motor unit including the seal housing out. Remove the cover from the rear of the motor and secure the motor shaft with a screwdriver, Allen wrench, or appropriate tool. Remove impeller nut by turning it counter-clockwise when facing it. Pull the impeller from the motor shaft noting the position of the seal. Remove the seal from the impeller shaft.

1/3 MAINTENANCE - continued

To re-assemble, reverse the process. Use only water as a lubricant to install both sides of the seal. Make sure both sides of the seal (ceramic and spring portion) are clean. Gently wipe polished faces with soft and dry cotton cloth. Surfaces can easily be damaged by dirt and scratching. *(Use a drop of loc-tite to secure the impeller nut.)*

1/4 WINTERIZING

CAUTION: *The pump must be protected when freezing temperatures are expected. Allowing the pump to freeze will cause severe damage and void the warranty.*

There are two options when winterizing the pump:

Option 1: Drain all the water from the pump, system equipment, and piping. Remove drain plug(s). ***DO NOT*** replace plug(s). Store plug(s) in the strainer basket for winter. Keep the motor covered and dry.

Option 2: Drain all the water from the pump, system equipment, and piping. Remove the pump and motor from the plumbing and store indoors in a warm and dry location.

NOTE: When the winter season is over the pump will need to be check and primed prior to start.

CAUTION: ***DO NOT*** *run the pump dry. If the pump is run dry, the mechanical seal will be damaged and the pump will start to leak at the seal. If this occurs, the mechanical seal will need to be replaced.* ***ALWAYS*** *maintain the proper water level in your pool. Continued operation in this manner could cause a loss of pressure, resulting in damage to the pump casing, impeller, and mechanical seal.*

SECTION 2 TROUBLESHOOTING GUIDE

PROBLEM	POSSIBLE CAUSES	SOLUTION
1. Pump will not prime.	a. Suction air leak.	Make sure the see-through lid and o-ring are clean and properly positioned. Tighten see-through lid (hand tight). Tighten all pipes and fittings on suction side of the pump. Be sure water in the pool is high enough to flow through skimmer.
	b. No water in pump.	Make sure strainer tank is full of water.
	c. Closed valves or blocked lines.	Open all valves in system. Clean skimmer and strainer tank. Open pump and check for clogging of impeller.
	d. Low voltage to motor.	Check voltage at motor. If low, pump will not come up to speed.
2. Motor does not turn.	a. No power to motor.	Check that all power switches are on. Be sure fuse or circuit breaker is properly set. Time set properly? Check motor wiring at terminals.
	b. Pump jammed.	With power off, turn shaft. It should spin freely. If not, disassemble and repair.

SECTION 2 TROUBLESHOOTING GUIDE - continued

PROBLEM	POSSIBLE CAUSES	SOLUTION
3. Low flow.	a. Dirty filter.	Back wash filter when filter pressure is high, or clean cartridges.
	b. No skimmer basket.	Clean skimmer and pump strainer basket.
	c. Closed valves or blocked lines.	See problem 1.
	d. Suction air leak.	See problem 1.
4. Noisy operation of motor.	a. Bad bearings.	Noise when shaft is turned up by hand. Motor is hot in bearing area when running. Replace bearing.
5. Motor runs hot.	These motors will run hot to the touch, however, this is normal. They are designed that way. Thermal overload protector will function to turn them off if there is an overload or high temperature problem. Excessive heat can be cause by:	
	a. Low voltage.	Increase size of electrical wire. Be sure motor is operating on correct voltage.
	b. Installed in direct sun.	Shield motor from sun's rays.
	c. Poor ventilation.	Do not tighten cover or enclosure motor.
6. Noisy operation of pump.	a. Air leak in suction line. Bubbles in water returning to pool at inlet.	Repair leak. Check suction pipe, see-through lid in place? O-ring clean?
	b. Restricted suction line due to blockage or under size pipe. Indicated by high vacuum reading at pump suction.	Remove blockage or increase suction pipe size. Make sure strainer tank is clean. Are all suction valves fully open?
	c. Foreign matter (gravel, metal, etc.) in pump impeller.	Disassemble pump and remove foreign matter from impeller.
	d. Cavitation.	Improve suction conditions. (Reduce suction life, reduce number of fittings, increase pipe size.) Increase discharge pressure and reduce flow by throttling discharge valve.
7. Motor overload protection "kicks out".	a. Motor is not connected properly.	Check wiring diagram on motor.
	b. Low voltage due to under size wire or low incoming voltage.	Check with volt meter. Increase size of supply wire. Reports low supply voltage to power company. Voltage at motor must be within 10% of motor nameplate voltage.
	c. Wrong size heaters in protective device.	Heaters should be one size larger than full load amps shown on motor nameplate.
	d. Overload due to binding in pump or wrong size impeller.	Indicated by high amperage readings on motor, binding shaft. Disassemble unit and correct.

SECTION 3 SERVICING INFORMATION

When calling the manufacturer regarding a question or problem with your pump, please have the serial number available. The serial number is located on the pump either on the flange or motor labels.

Replacement parts may be available from your installer. Call, fax, or write: Speck Pumps at 8125 Bayberry Road, Jacksonville, Florida 32256 Phone: +1 (904) 739-2626, e-mail: info.usa@speck-pumps.com

SECTION 4 PARTS AND EXPLODED VIEW

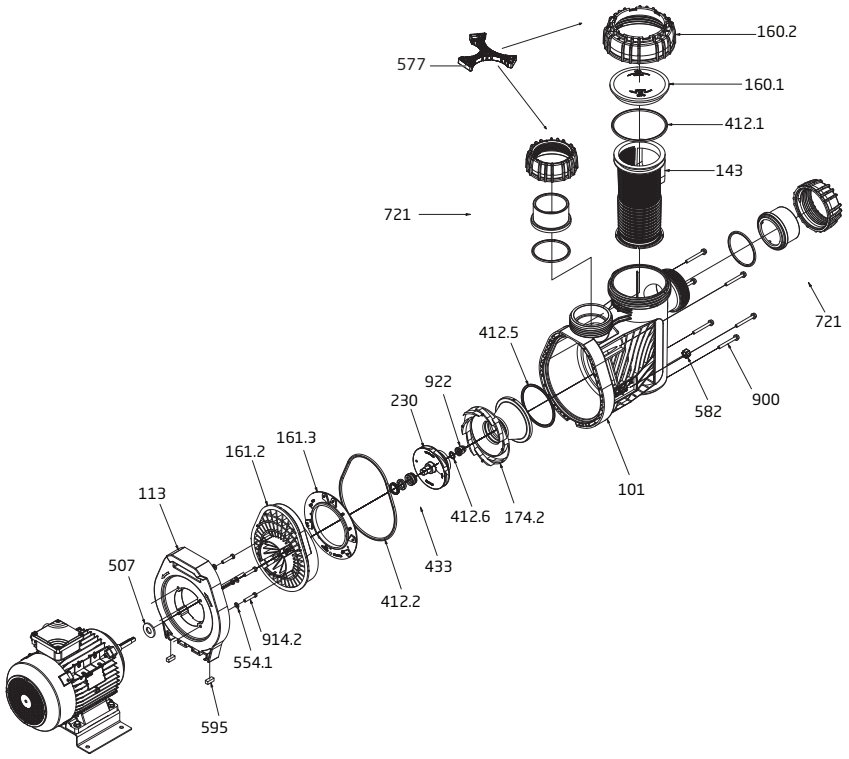

Order#	Drawing #	Qty Required	Description
2921516022	160.2	1	Lock Ring - Lid
2921516012	160.1	1	Lid - Clear
2921541211	412.1	1	O-Ring - Lid 148 x 6.5mm Viton
2902099800	577	1	Spanner - Lid, Unions
2921514302	143	1	Basket - One Piece
2901158200	582	1	Drain Cap w/ Gasket - Casing
2921510161	101	1	Thru-Bolt Casing
5871250800	554.1	4	Washer - Flange Bolt
2920341211	412.5	1	O-Ring - Diffuser 123 x 5.33mm Viton
2921517421	174.2	1	Diffuser (-IX)
2921517425	174.2	1	Diffuser (-VI)
2921523020	230	1	Impeller (-IX)
2921523021	230	1	Impeller (-VI)
2923541222	412.6	1	O-Ring - Impeller Nut 16.9 x 2.75mm Viton
2921541227	412.2	1	O-Ring - Casing 240 x 6.5mm Viton
2923592200	922	1	Nut - Impeller - Plastic w/ Brass Insert M12
2921516120	161.2	1	Seal Housing 150mm

Order#	Drawing #	Qty Required	Description
2921517423	161.3	1	Adapter Plate 135mm (-IX)
2921517424	161.3	1	Adapter Plate 150mm (-VI)
2920343311V	433	1	Mechanical Seal (20mm) - Carbon/Ceramic/Viton
5879120841	914.2	4	Bolt - Flange Allen Head M8 x 40mm
2921511301	113	1	Flange - w/ Brass Inserts
2920850702	507	1	Slinger (Splash Ring) 48 x 18 x 4mm
2991000179	900	6	Screw - 5/16-18 x 2-3/4" Hex Head w/ Flange
2500300922	721	2	Half Package - 3" Union CPL *(for Model 94-IX)*
2500300921	721	1	3" Union Set CPL - Suction & Discharge *(for Model 94-IX)*
2500300932	721	2	Half Package - 2.5" ID x 3" OD Union CPL
2500300933	721	1	2.5" ID x 3" OD Union Set CPL - Suction & Discharge
2920359501	595	2	Rubber Buffer 10 x 10 x 27 mm
2923151601	Not Shown	1	V-Ring 18mm

SECTION 4 PRODUCT REGISTRATION

Thank you for purchasing a SPECK PUMPS® product please take a few moments to register it online. Your registration helps us keep you up to date on product information and offers.

Before you register:
What do I need to get started?

- The Serial Number and the Model Name
- An email address. We will use this to send you confirmation of your registration.
- A copy of your sales receipt and/or qualified installer's invoice.

To register your SPECK equipment please register online at www.usa.speck-pumps.com

or

Scan QR code to register product

SECTION 5 LIMITED WARRANTY

Speck Pumps-Pool Products, Inc. grants solely to the original consumer purchaser ("Buyer") of the pump and motor the following personal, non-transferable and limited warranty on the following terms and conditions (the "Limited Warranty"): the pump and motor is warranted to be free of material defects in materials or workmanship under normal use for a period of two (2) year beginning on the date of the Buyer's purchase of the pump and motor. Not withstanding any provisions herein to the contrary, the warranties and obligations hereunder shall not in any event extend for more than three (3) years beyond the date of shipment of the pump and motor from the factory (the "Limited Warranty Period"). The Limited Warranty is subject to each of the following additional terms and conditions:

1. **IN THE EVENT OF ANY BREACH OF THE LIMITED WARRANTY, SPECK PUMPS-POOL PRODUCTS, INC.'S ENTIRE OBLIGATION AND LIABILITY TO BUYER, AND BUYER'S SOLE AND EXCLUSIVE REMEDY SHALL BE AS FOLLOWS:** Speck Pumps-Pool Products, Inc. will, at its option, either repair or replace the pump and motor or refund to Buyer the purchase price actually paid by Buyer for the pump and motor subject to the Limited Warranty. Speck Pumps-Pool Products, Inc. shall have no obligations under the Limited Warranty unless Buyer delivers timely written notice to Speck Pumps-Pool Products, Inc. of the Limited Warranty claim within the Limited Warranty Period and returns the pump and motor to Speck Pumps-Pool Products, Inc. if requested. To the fullest extent permitted by law, Speck Pumps-Pool Products, Inc. expressly disclaims any liability for, and the Limited Warranty does not include or cover, any labor, costs or other expenses in connection with the removal, transportation, shipment, insurance, replacement, repair, or installation of repaired or replaced parts or for any other costs or expenses or damages to property or things including, but not limited to, those arising in connection with the use of, or inability to use, the pump and motor.

2. To the fullest extent permitted by law, the Limited Warranty will be void and of no force or effect and Speck Pumps-Pool Products, Inc. will have no liability, responsibilities or obligations to Buyer or with respect to the pump and motor in the event of the occurrence of any one or more of the following:

(a) Any damage to the pump and motor caused by Buyer, any third party, ground movement, other natural forces, acts of God or any other sources or causes not arising from a breach of the Limited Warranty, excluding ordinary wear and tear;

(b) Any replacement, modification, alteration or repair of any parts or components of the pump and motor by anyone other than Speck Pumps-Pool Products, Inc.;

(c) Any abuse, misuse, accident, tampering with, improper installation or modification of the pump and motor or any other actions, inactions or failures to act that violate the terms and conditions of this Limited Warranty;

(d) Buyer's failure or inability to present an invoice, bill, receipt or other documentation clearly evidencing that the pump and motor was installed and maintained in strict compliance with this Limited Warranty and that the claim was timely submitted within the Limited Warranty Period; and/or

(e) Buyer's failure to comply with the conditions and contingencies set forth in paragraph 3 below.

3. The Limited Warranty is expressly conditioned and contingent upon Buyer's strict compliance with each of the following:

(a) Installation of the pump and motor by an experienced and qualified pool industry professional and a licensed electrician who is licensed within the jurisdiction in which the pump and motor is installed and will be used; and

(b) Buyer's operation and maintenance of the pump and motor in strict accordance with Speck Pumps-Pool Products, Inc.'s printed operator/maintenance manuals delivered with the pump and motor.

SECTION 5 LIMITED WARRANTY - continued

4. **DISCLAIMER: THE LIMITED WARRANTY IS THE ONLY WARRANTY MADE AND IS IN LIEU OF ALL OTHER WARRANTIES, AND ANY AND ALL IMPLIED WARRANTY OR CONDITION OF MERCHANTABILITY, THE IMPLIED WARRANTY AGAINST INFRINGEMENT, AND THE IMPLIED WARRANTY OR CONDITION OF FITNESS FOR A PARTICULAR PURPOSE ARE EXPRESSLY LIMITED IN THEIR SCOPE AND DURATION TO THE TWO YEAR TERM OF THE LIMITED WARRANTY SET FORTH HEREIN. SOME STATES DO NOT ALLOW LIMITATIONS ON HOW LONG AN IMPLIED WARRANTY LASTS, SO THE ABOVE LIMITATION MAY NOT APPLY TO THE BUYER.**

5. **TO THE FULLEST EXTENT PERMITTED BY LAW, IN NO EVENT SHALL SPECK PUMPS - POOL PRODUCTS, INC. OR ITS OFFICERS, DIRECTORS, EMPLOYEES, SHAREHOLDERS, AGENTS, OR REPRESENTATIVES BE LIABLE FOR ANY SPECIAL, INDIRECT, INCIDENTAL, EXEMPLARY OR CONSEQUENTIAL DAMAGES OR LOSS, INCLUDING TIME, MONEY, GOODWILL, AND LOST PROFITS IN ANY WAY WHICH MAY ARISE HEREUNDER OR FROM THE USE OF OR INABILITY TO USE THE PUMP AND MOTOR OR THE PERFORMANCE OR NONPERFORMANCE OF ANY OBLIGATION UNDER THIS LIMITED WARRANTY. THIS PARAGRAPH, THE WARRANTY DISCLAIMERS IN PARAGRAPH 4 ABOVE, AND THE SOLE AND EXCLUSIVE REMEDY SET FORTH IN PARAGRAPH 1 ABOVE SHALL APPLY EVEN IF SPECK PUMPS - POOL PRODUCTS, INC. HAS BEEN NOTIFIED OF THE POSSIBILITY OR LIKELIHOOD OF SUCH DAMAGES OCCURRING, WHETHER SUCH LIABILITY IS BASED ON CONTRACT, TORT, NEGLIGENCE, STRICT LIABILITY, PRODUCTS LIABILITY OR OTHERWISE, AND EVEN IF ANY REMEDY STATED HEREIN FAILS OF ITS ESSENTIAL PURPOSE. SOME STATES DO NOT ALLOW THE EXCLUSION OR LIMITATION OF SPECIAL, INDIRECT, INCIDENTAL, EXEMPLARY OR CONSEQUENTIAL DAMAGES OR LOSS, SO THE ABOVE EXCLUSIONS AND LIMITATIONS MAY NOT APPLY.**

6. This Limited Warranty gives the Buyer specific legal rights, and the Buyer may also have other rights, which vary from state to state.

7. A return merchandise authorization ("RMA") must be obtained from Speck Pumps-Pool Products, Inc. before returning any product. Products returned without an RMA will be refused and returned, unopened, to the Buyer. All returned products are to be sent freight prepaid and insured for Buyer's protection to the manufacturer at 8125 Bayberry Road, Jacksonville, Florida 32256. Under no condition will products be accepted after the expiration of the Limited Warranty Period. Speck Pumps-Pool Products, Inc. shall not bear any costs or risks incurred by Buyer in shipping a defective pump and motor to Speck Pumps-Pool Products, Inc. or in shipping a repaired or replaced pump and motor to Buyer.

Technical Support:

Address: Speck Pumps
8125 Bayberry Road
Jacksonville, FL. 32256
USA

Hours: (Monday - Friday) 8:00 am to 5:00 pm EST
Toll Free: 800-223-8538
Phone: 904-739-2626
Fax: 904-737-5261

Website: usa.speck-pumps.com

Date of Installation: _____
Installed by: _____
Serial Number: _____
For Service Call: _____

Manufactured by Speck Pumps, Jacksonville Florida USA, © 2025 All Rights Reserved. This document is subject to change without notice.

MANUAL DEL PROPIETARIO
Bomba de Piscina Comercial

SPECK pumps

LEA ATENTAMENTE ESTE MANUAL
ANTES DE UTILIZAR LA BOMBA SPECK

Aviso importante: Este manual contiene información importante sobre la instalación, el funcionamiento y el uso seguro de este producto. Esta información debe entregarse al propietario y/u operador de este equipo.

ADVERTENCIA: *Este producto debe ser instalado y reparado por un profesional de piscinas cualificado, y debe cumplir todos los códigos nacionales, estatales y locales.*

ADVERTENCIA: *Antes de instalar este producto, lea y siga todas las advertencias e instrucciones que se incluyen. El incumplimiento de las advertencias e instrucciones de seguridad puede provocar lesiones graves, la muerte o daños materiales. Llame al +1 (904) 739-2626 o visite usa.speck-pumps.com para obtener copias adicionales de estas instrucciones.*

INSTRUCCIONES DE SEGURIDAD IMPORTANTES

Al instalar y utilizar este equipo eléctrico, deben seguirse siempre las precauciones básicas de seguridad, incluidas las siguientes:

1. LEA Y SIGA TODAS LAS INSTRUCCIONES.

2. ADVERTENCIA - Para reducir el riesgo de lesiones, no permita que los niños utilicen este producto a menos que estén supervisados en todo momento.

3. ADVERTNCIA - Riesgo de descarga eléctrica. Conéctelo únicamente a un circuito derivado protegido por un interruptor de circuito por fallo a tierra (GFCI). Póngase en contacto con un electricista cualificado si no puede verificar que un circuito está protegido por un GFCI.

4. ADVERTENCIA - Para reducir el riesgo de descarga eléctrica, sustituya de inmediato cualquier cable dañado.

5. *NO* lo instale dentro de un recinto exterior o debajo del faldón de una bañera de hidromasaje o spa.

6. PRECAUCIÓN - Esta bomba es para uso con piscinas de instalación permanente y también puede utilizarse con bañeras de hidromasaje y spas si así está marcado. ***NO*** la utilice con piscinas desmontables. Una piscina de instalación permanente se construye en o sobre el suelo o en un edificio de manera que no pueda desmontarse fácilmente para su almacenamiento. Una piscina almacenable se construye de forma que pueda desmontarse fácilmente para su almacenamiento y volver a montarse con su integridad original.

7. La unidad solamente debe conectarse a un circuito de alimentación que esté protegido por un interruptor de circuito por fallo a tierra (GFCI). Dicho GFCI debe ser proporcionado por el instalador y debe ser probado de forma rutinaria. Para probar el GFCI, pulse el botón de prueba. El GFCI debe interrumpir la corriente. Pulse el botón de reinicio. La corriente debería restablecerse. Si el GFCI no funciona de esta manera, el GFCI está defectuoso. Si el GFCI interrumpe la alimentación de la bomba sin que se pulse el botón de prueba, está fluyendo una corriente a tierra, lo que indica la posibilidad de una descarga eléctrica. No utilice esta bomba. Desconecte la bomba y haga que un representante de servicio cualificado corrija el problema antes de utilizarla.

8. **PARA REDUCIR EL RIESGO DE DESCARGA ELÉCTRICA,** se proporciona un conector de puesta a tierra de cobre (8 AWG en EE. UU., 6 AWG en Canadá) para conectar el motor a todas las partes metálicas de la estructura de la piscina, spa o bañera de hidromasaje, así como a todo el equipo eléctrico, conducto metálico y tubería metálica dentro de un radio de 1,5 metros (5 pies) de las paredes interiores de la piscina, spa o bañera de hidromasaje, cuando el motor se instale dentro de esa misma distancia.

NOTA: *Para el instalador y/u operador de la bomba para piscinas Speck, la garantía del fabricante quedará anulada si la bomba se instala y/u opera incorrectamente.*

9. ¡GUARDE ESTAS INSTRUCCIONES!

LEA ESTE MANUAL CUIDADOSAMENTE
ANTES DE USAR LA BOMBA

⚠ PELIGRO: NO BLOQUEAR LA SUCCIÓN ⚠



- La succión de la bomba es peligrosa y puede atrapar y ahogar o destripar a los nadadores.
- Bloquear la succión con el cuerpo puede provocar lesiones graves o fatales.
- ***No*** use ni opere piscinas, spas o jacuzzis si falta una cubierta de salida de succión, está rota o suelta.
- Se deben mantener todas las cubiertas de las salidas de succión. Deben ser reemplazados si están agrietados, rotos o faltantes.
- Todas las salidas de succión deben tener una tapa con tornillos correctamente instalada.
- El sistema de succión de la bomba debe brindar protección contra el peligro de atrapamiento por succión o atrapamiento-enredo de cabello.
- Proporcione al menos dos drenajes principales equilibrados hidráulicamente (con una separación de 3"), con cubiertas como salidas de succión para cada línea de succión de la bomba de circulación.

⚠ PELIGRO: RIESGO DE DESCARGA ELÉCTRICA ⚠

⚠ ADVERTENCIA



Voltaje peligroso. Puede causar shock, quemaduras o causar la muerte.
Desconecte la energía antes de trabajar en la bomba o el motor.

La bomba de la piscina debe ser instalada por un electricista autorizado o certificado o un técnico de mantenimiento de piscinas calificado de acuerdo con el Código Eléctrico Nacional y todos los códigos y ordenanzas locales aplicables. Una instalación incorrecta creará un peligro eléctrico que podría provocar la muerte o lesiones graves a los usuarios de la piscina, instaladores u otras personas debido a una descarga eléctrica, y también puede causar daños a la propiedad.

Siempre desconecte la energía a la bomba de la piscina en el disyuntor antes de realizarle mantenimiento a la bomba. No hacerlo podría provocar la muerte o lesiones graves al personal de servicio, a los usuarios de la piscina u otras personas debido a una descarga eléctrica.

⚠ ¡GUARDE ESTAS INSTRUCCIONES! ⚠

SECCIÓN 1 FUNCIONAMIENTO Y MANTENIMIENTO DE LOS EQUIPOS

1/1 UBICACIÓN

1. Coloque la bomba lo más cerca posible de la piscina. Consulte los códigos locales para conocer la distancia mínima entre la piscina y la bomba.

2. Las tuberías deben ser lo más directas y sin giros ni curvas posibles, ya que los codos y otros accesorios aumentan considerablemente las pérdidas por fricción.

3. Coloque la bomba sobre una base sólida que proporcione un soporte rígido y sin vibraciones, de modo que sea fácilmente accesible para el servicio y el mantenimiento.

4. Aunque la bomba está diseñada para su uso en exteriores, se recomienda protegerla del calor directo continuo. Instale la bomba en un lugar bien ventilado y protegido de la humedad excesiva (inundaciones, aspersores, bajantes de lluvia, etc.).

5. Proteja la bomba contra inundaciones y exceso de humedad, evite que objetos extraños obstruyan la circulación de aire alrededor del motor. Todos los motores generan calor que debe ser eliminado proporcionando una ventilación adecuada.

6. ***NO*** almacene ni utilice gasolina u otros vapores o líquidos inflamables cerca de esta bomba. ***NO*** almacene productos químicos para piscinas cerca de la bomba.

7. ***NO*** retire ninguna etiqueta de alerta de seguridad como ***PELIGRO, ADVERTENCIA*** o ***PRECAUCIÓN***. Mantenga las etiquetas de seguridad en buen estado y reemplace las que falten o estén dañadas.

8. Deje una zona despejada alrededor de la bomba para facilitar el acceso a futuros servicios. Deje suficiente espacio por encima de la bomba para retirar la tapa y la cesta para su limpieza.

1/2 INSTALACIÓN

1. Para conectar las tuberías a las uniones de la bomba, se recomienda utilizar cola multiusos para PVC. Deje secar la unión con pegamento durante toda la noche.

2. Al instalar la bomba, debe asegurarse de que la línea de succión quede por debajo del nivel del agua hasta un punto inmediatamente debajo y frente a la bomba, para garantizar un cebado rápido mediante una línea de succión inundada. Se debe dejar un tramo recto mínimo equivalente a 5 veces el diámetro de la tubería de succión directamente frente a la bomba. Si no es posible instalar la tubería como se indica, se debe colocar una válvula de retención en la sección vertical de la línea de succión, por debajo del nivel del agua. La válvula de retención asegurará que la bomba pueda cebarse. (No aplica en instalaciones con succión inundada).

3. Las tuberías de succión y descarga deben apoyarse independientemente en un punto cercano a la bomba para evitar que se produzcan tensiones en la bomba.

4. Se recomienda instalar una válvula de mariposa tanto en la línea de succión como en la de descarga en caso de que sea necesario retirar la bomba para mantenimiento. (Solo en aplicaciones con succión inundada).

5. Antes de poner en marcha la bomba por primera vez, retire la tapa transparente (gire el anillo de la tapa en el sentido contrario a las agujas del reloj para retirarla). Llene el depósito del filtro con agua hasta que esté al nivel de la entrada de succión. Vuelva a colocar la tapa con el anillo de cierre. Apriete la tapa a mano para conseguir un cierre hermético. ***NO utilice ninguna herramienta para apretar la tapa.***

6. Cuando instale y utilice el motor, las precauciones básicas de seguridad deben ser realizadas por un electricista autorizado de acuerdo con los códigos locales. Asegúrese de que el bastidor del motor está conectado a tierra. La placa de características del motor contiene el voltaje, la fase, el amperaje y otra información sobre el motor, así como las instrucciones de conexión del cableado.

CONEXIÓN A TIERRA (BONDING): Según lo requerido por el Artículo 680-26 del Código Eléctrico Nacional (NEC), el motor de la bomba debe estar eléctricamente conectado a la estructura de la piscina (barras de refuerzo, etc.) mediante un conductor sólido de cobre no menor a #8 AWG (8,4 mm²) (6 AWG en Canadá), a través de la terminal de puesta a tierra externa de cobre ubicada en el motor de la bomba.

CONEXIÓN A TIERRA: Conecte permanentemente a tierra el motor de la bomba utilizando un conductor del tamaño apropiado. Conéctelo al tornillo de conexión a tierra #10 de cabeza verde que se encuentra dentro de la caja de terminales del motor.

*NOTA: **NO** conecte la unidad a la red eléctrica hasta que esté permanentemente conectada a tierra.*

Figura 1.0

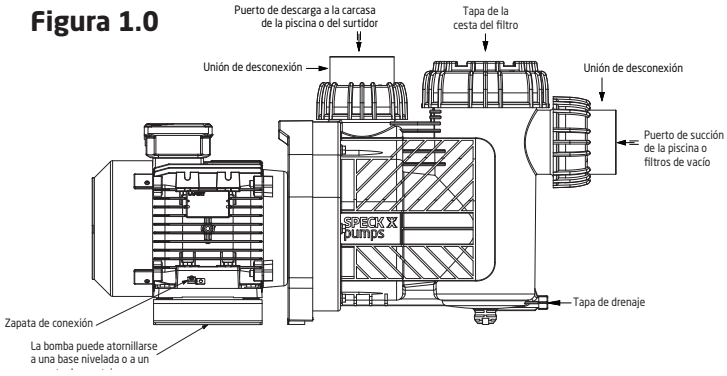

1/3 MANTENIMIENTO

La bomba requiere poco o ningún servicio aparte de un cuidado razonable y la limpieza periódica de la cesta del filtro. NO golpee la cesta para limpiarla. Cuando limpie la cesta, inspeccione la junta tórica de la tapa para ver si está dañada y sustitúyala si es necesario.

SECCIÓN 1 FUNCIONAMIENTO Y MANTENIMIENTO DE LOS EQUIPOS

1/3 MANTENIMIENTO - continuación

*NOTA: Es normal que de vez en cuando se escapen algunas gotas de agua del sello mecánico. Esto es especialmente cierto durante el periodo de rodaje***.** El sello mecánico puede desgastarse o aflojarse con el paso del tiempo, en función del tiempo de funcionamiento y de la calidad del agua. Si se produce una fuga continua de agua, deberá instalarse un sello mecánico nuevo. Después de largos periodos de NO funcionamiento (almacenamiento estacional, etc.), debe comprobarse la facilidad de giro de la bomba mientras está apagada.

ADVERTENCIA: *Antes de reparar la bomba, desconecte los disyuntores de la fuente de alimentación. Pueden producirse lesiones personales graves o la muerte si la bomba se pone en marcha mientras su mano está dentro de la bomba.*

Coloque un destornillador, una llave Allen o una herramienta adecuada en el extremo del eje del motor y gírelo en el sentido de las agujas del reloj. O retire la cubierta del ventilador y gírelo manualmente en el sentido de las agujas del reloj. Para ello puede ser necesario retirar la cubierta situada en la parte trasera del motor o la pequeña tapa circular situada en la parte trasera central del motor.

Para Sustituir el Sello Mecánico

Para reemplazar el sello mecánico, retire los seis (6) pernos que sujetan la carcasa a la brida de la bomba. Deslice la unidad del motor, incluida la carcasa del sello, hacia afuera. Retire la tapa de la parte trasera del motor y asegure el eje del motor con un destornillador, llave Allen o herramienta adecuada. Retire la tuerca del impulsor girándola en sentido antihorario al mirarla de frente. Extraiga el impulsor del eje del motor, observando la posición del sello. Retire el sello del eje del impulsor.

1/3 MANTENIMIENTO - continuación

Para volver a montar, invierta el proceso. Utilice solo agua como lubricante para instalar ambos lados del sello. Asegúrese de que ambos lados del sello (la cerámica y la parte del resorte) estén limpios. Limpie suavemente los lados pulidos con un paño de algodón suave y seco. Las superficies pueden dañarse fácilmente por la suciedad y los arañazos. *(Utilice una gota de loc-tite para fijar la tuerca del impulsor).*

1/4 PREPARACIÓN PARA EL INVIERNO

PRECAUCIÓN: *La bomba debe protegerse cuando se esperan temperaturas bajo cero. Permitir que la bomba se congele causará daños graves y anulará la garantía.*

Hay dos opciones para preparar la bomba para el invierno: **Opción 1:** Drene toda el agua de la bomba, el equipo del sistema y las tuberías. Retire los tapones de drenaje. **NO** reemplace los tapones. Guarde los tapones en la cesta del filtro para el invierno. Mantenga el motor cubierto y seco.

Opción 2: Drene toda el agua de la bomba, el equipo del sistema y las tuberías. Retire la bomba y el motor de las tuberías y guárdelos bajo techo en un lugar cálido y seco.

NOTA: Cuando termine la temporada de invierno, será necesario comprobar y cebar la bomba antes de ponerla en marcha.

PRECAUCIÓN: NO haga funcionar la bomba en seco. Si la bomba funciona en seco, el sello mecánico se dañará y la bomba comenzará a tener fugas en el sello. Si esto ocurre, será necesario reemplazar el sello mecánico. Mantenga **SIEMPRE** el nivel de agua adecuado en su piscina. El funcionamiento continuado de esta manera podría causar una pérdida de presión, lo que provocaría daños en la carcasa de la bomba, el impulsor y el sello mecánico.

SECCIÓN 2 GUÍA DE RESOLUCIÓN DE PROBLEMAS

PROBLEMA	POSIBLES CAUSAS	SOLUCIÓN
1. La bomba no se ceba.	a. Fuga de aire de succión.	Asegurarse de que la tapa transparente y la junta tórica están limpias y correctamente colocadas. Apretar la tapa transparente (a mano). Apretar todos los tubos y accesorios del lado de succión de la bomba. Asegurarse de que el agua de la piscina es lo suficientemente alta como para fluir a través del skimmer.
	b. No hay agua en la bomba.	Asegurarse de que el depósito del filtro está lleno de agua.
	c. Válvulas cerradas o tuberías obstruidas.	Abrir todas las válvulas del sistema. Limpiar el skimmer y el depósito del filtro. Abrir la bomba y comprobar si el impulsor está obstruido.
	d. Baja tensión en el motor.	Comprobar la tensión del motor. Si es baja, la bomba no funcionará.

SECCIÓN 2 GUÍA DE RESOLUCIÓN DE PROBLEMAS - continuación

PROBLEMA	POSIBLES CAUSAS	SOLUCIÓN
2. El motor no gira.	a. No hay corriente en el motor.	Comprobar que todos los interruptores de alimentación están encendidos. Asegurarse de que el fusible o el disyuntor estén correctamente ajustados. ¿La hora está bien ajustada? Comprobar el cableado del motor en los terminales.
	b. Bomba atascada.	Con la corriente desconectada, girar el eje. Debe girar libremente. Si no es así, desmontar y reparar.
3. Caudal bajo.	a. Filtro sucio.	Lavar a contracorriente el filtro cuando la presión del filtro sea alta, o limpiar los cartuchos.
	b. Sin cesta de skimmer.	Limpiar el skimmer y la cesta del filtro de la bomba.
	c. Válvulas cerradas o conductos obstruidos.	Ver problema 1.
	d. Fuga de aire de succión.	Ver problema 1.
4. Funcionamiento ruidoso del motor.	a. Malos rodamientos.	Ruido al girar el eje hacia arriba con la mano. El motor está caliente en la zona del cojinete cuando está en marcha. Sustituir el cojinete.
5. El motor se calienta.	Estos motores funcionarán calientes al tacto, sin embargo, esto es normal. Están diseñados de esa manera. El protector de sobrecarga térmica funcionará para apagarlos si hay una sobrecarga o un problema de alta temperatura. El calor excesivo puede ser causado por:	
	a. Baja tensión.	Aumentar el tamaño del cable eléctrico. Asegurarse de que el motor funciona con la tensión correcta.
	b. Instalado al sol directo.	Proteger el motor de los rayos solares.
	c. Mala ventilación.	No apretar la cubierta o el cerramiento del motor.
6. Funcionamiento ruidoso de la bomba.	a. Fuga de aire en la línea de succión. Burbujas en el agua que vuelven a la piscina en la entrada.	Reparar fuga. Comprobar tubo de succión. ¿La tapa transparente está en su sitio? ¿La junta tórica está limpia?
	b. Línea de succión restringida debido a una obstrucción o a una tubería de tamaño insuficiente. Indicado por la lectura de alto vacío en la succión de la bomba.	Eliminar la obstrucción o aumentar el tamaño del tubo de succión. Asegurarse de que el depósito del filtro está limpio. ¿Están todas las válvulas de succión completamente abiertas?
	c. Materias extrañas (grava, metal, etc.) en el impulsor de la bomba.	Desmontar la bomba y eliminar las materias extrañas del impulsor.
	d. Cavitación.	Mejorar las condiciones de succión. (Reduzca la vida útil de la succión, reduzca el número de accesorios, aumente el tamaño de la tubería). Aumentar la presión de descarga y reducir el caudal estrangulando la válvula de descarga.
7. La protección contra sobrecarga del motor "salta".	a. El motor no está conectado correctamente.	Comprobar el diagrama de cableado del motor. Comprobarlo con el voltímetro. Aumentar el tamaño del cable de alimentación. Informar a la compañía eléctrica si la tensión de alimentación es baja. La tensión en el motor debe estar dentro del 10% de la tensión indicada en la placa del motor.
	b. Baja tensión debido a un cable de tamaño insuficiente o a una baja tensión de entrada.	
	c. Calentadores de tamaño incorrecto en el dispositivo de protección.	Los calentadores deben tener un tamaño mayor que los amperios a plena carga indicados en la placa del motor.
	d. Sobrecarga por atascamiento en la bomba o tamaño incorrecto del impulsor.	Indicado por lecturas de alto amperaje en el motor, hay un atasco en el eje. Desmontar la unidad y corregirlo.

SECCIÓN 3 INFORMACIÓN DE MANTENIMIENTO

Cuando llame al fabricante en relación con una pregunta o un problema con su bomba, tenga a mano el número de serie. El número de serie se encuentra en la bomba, ya sea en la brida o en las etiquetas del motor.

Su instalador puede suministrarle piezas de recambio. Llame, envíe un fax o escriba a: Speck Pumps at 8125 Bayberry Road, Jacksonville, Florida 32256 Teléfono: +1 (904) 739-2626 Fax: +1 (904) 737-5261, correo electrónico: technical.usa@speck-pumps.com

SECCIÓN 4 PARTS AND EXPLODED VIEW

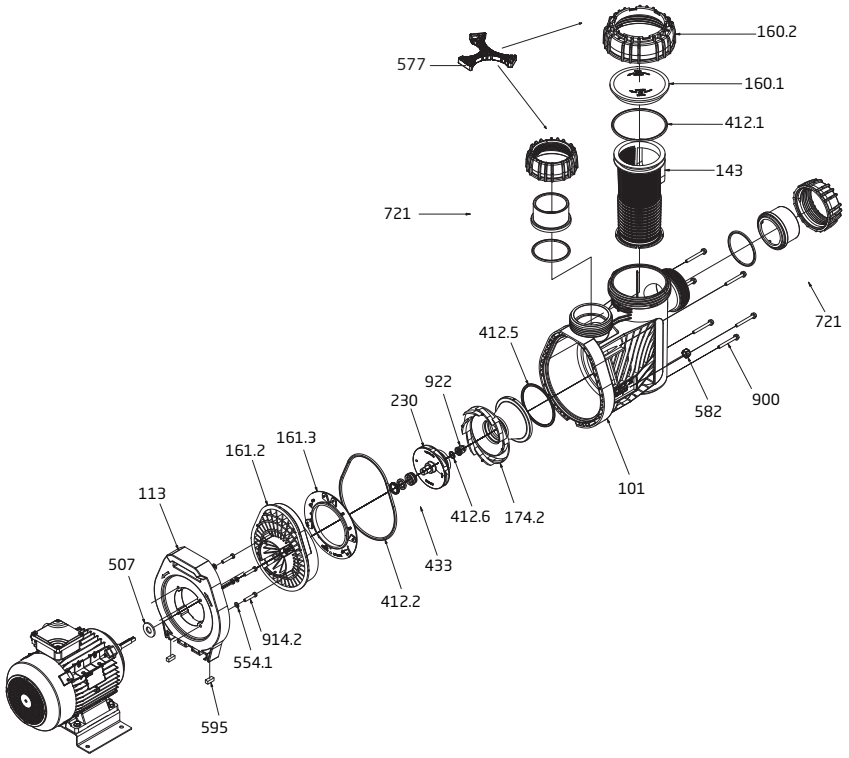

Order#	Drawing #	Qty Required	Description
2921516022	160.2	1	Lock Ring - Lid
2921516012	160.1	1	Lid - Clear
2921541211	412.1	1	O-Ring - Lid 148 x 6.5mm Viton
2902099800	577	1	Spanner - Lid, Unions
2921514302	143	1	Basket - One Piece
2901158200	582	1	Drain Cap w/ Gasket - Casing
2921510161	101	1	Thru-Bolt Casing
5871250800	554.1	4	Washer - Flange Bolt
2920341211	412.5	1	O-Ring - Diffuser 123 x 5.33mm Viton
2921517421	174.2	1	Diffuser (-IX)
2921517425	174.2	1	Diffuser (-VI)
2921523020	230	1	Impeller (-IX)
2921523021	230	1	Impeller (-VI)
2923541222	412.6	1	O-Ring - Impeller Nut 16.9 x 2.75mm Viton
2921541227	412.2	1	O-Ring - Casing 240 x 6.5mm Viton
2923592200	922	1	Nut - Impeller - Plastic w/ Brass Insert M12
2921516120	161.2	1	Seal Housing 150mm

Order#	Drawing #	Qty Required	Description
2921517423	161.3	1	Adapter Plate 135mm (-IX)
2921517424	161.3	1	Adapter Plate 150mm (-VI)
2920343311V	433	1	Mechanical Seal (20mm) - Carbon/Ceramic/Viton
5879120841	914.2	4	Bolt - Flange Allen Head M8 x 40mm
2921511301	113	1	Flange - w/ Brass Inserts
2920850702	507	1	Slinger (Splash Ring) 48 x 18 x 4mm
2991000179	900	6	Screw - 5/16-18 x 2-3/4" Hex Head w/ Flange
2500300922	721	2	Half Package - 3" Union CPL *(for Model 94-IX)*
2500300921	721	1	3" Union Set CPL - Suction & Discharge *(for Model 94-IX)*
2500300932	721	2	Half Package - 2.5" ID x 3" OD Union CPL
2500300933	721	1	2.5" ID x 3" OD Union Set CPL - Suction & Discharge
2920359501	595	2	Rubber Buffer 10 x 10 x 27 mm
2923151601	Not Shown	1	V-Ring 18mm

SECCIÓN 5 REGISTRO DEL PRODUCTO

Gracias por adquirir un producto SPECK PUMPS®. Por favor, dedique unos minutos a registrarlo online. Su registro nos ayuda a mantenerlo al día sobre información y ofertas de productos.

Antes de registrarse:
¿Qué necesito para empezar?

- El número de serie y el nombre del modelo
- Una dirección de correo electrónico. La utilizaremos para enviarle la confirmación de su registro.
- Una copia de su recibo de compra y/o de la factura del instalador cualificado.

Para registrar su equipo SPECK, regístrese en línea en usa.speck-pumps.com

o

Escanee el código QR para registrar el producto

SECCIÓN 6 GARANTÍA LIMITADA

Speck Pumps-Pool Products, Inc. concede exclusivamente al comprador consumidor original ("Comprador") de la bomba y el motor la siguiente garantía personal, intransferible y limitada en los siguientes términos y condiciones (la "Garantía Limitada"): se garantiza que la bomba y el motor están libres de defectos materiales en materiales o mano de obra en condiciones normales de uso durante un período de dos (2) años a partir de la fecha de compra de la bomba y el motor por parte del Comprador. No obstante cualquier disposición contraria contenida en el presente documento, las garantías y obligaciones en virtud del presente documento no se extenderán en ningún caso más de tres (3) años después de la fecha de envío de la bomba y el motor desde la fábrica (el "Período de Garantía Limitada"). La Garantía Limitada está sujeta a cada uno de los siguientes términos y condiciones adicionales:

1. **EN CASO DE INCUMPLIMIENTO DE LA GARANTÍA LIMITADA, TODA LA OBLIGACIÓN Y RESPONSABILIDAD DE SPECK PUMPS - POOL PRODUCTS, INC. ANTE EL COMPRADOR, Y EL ÚNICO Y EXCLUSIVO RECURSO DEL COMPRADOR SERÁN LOS SIGUIENTES:** Speck Pumps - Pool Products, Inc. reparará o sustituirá, a su elección, la bomba y el motor o reembolsará al Comprador el precio de compra realmente pagado por el Comprador por la bomba y el motor sujetos a la Garantía Limitada. Speck Pumps - Pool Products, Inc. no tendrá ninguna obligación en virtud de la Garantía Limitada a menos que el Comprador entregue una notificación oportuna por escrito a Speck Pumps - Pool Products, Inc. de la reclamación de Garantía Limitada dentro del Período de Garantía Limitada y devuelva la bomba y el motor a Speck Pumps - Pool Products, Inc. si así se solicita. En la máxima medida permitida por la ley, Speck Pumps - Pool Products, Inc. renuncia expresamente a cualquier responsabilidad por, y la Garantía Limitada no incluye ni cubre, cualquier mano de obra, costos u otros gastos en relación con la remoción, transporte, envío, seguro, reemplazo, reparación o instalación de piezas reparadas o reemplazadas o por cualquier otro costo o gasto o daños a la propiedad o cosas incluyendo, pero no limitado a, los que surjan en relación con el uso de, o la imposibilidad de usar, la bomba y el motor.

2. En la máxima medida permitida por la ley, la Garantía Limitada será nula y sin fuerza ni efecto y Speck Pumps - Pool Products, Inc. no tendrá ninguna responsabilidad y obligación ante el Comprador o con respecto a la bomba y el motor en caso de que se produzca una o más de las siguientes situaciones:

(a) Cualquier daño a la bomba y al motor causado por el Comprador, cualquier tercero, movimiento del terreno, otras fuerzas naturales, casos fortuitos o cualquier otra fuente o causa que no se derive de un incumplimiento de la Garantía Limitada, excluido el desgaste ordinario;

(b) Cualquier sustitución, modificación, alteración o reparación de cualquier pieza o componente de la bomba y el motor por cualquier persona que no sea Speck Pumps - Pool Products, Inc;

(c) Cualquier abuso, uso indebido, accidente, manipulación, instalación incorrecta o modificación de la bomba y el motor o cualquier otra acción, inactividad u omisión que infrinja los términos y condiciones de esta Garantía Limitada;

(d) Incumplimiento o imposibilidad por parte del Comprador de presentar una factura, recibo u otra documentación que demuestre claramente que la bomba y el motor se instalaron y mantuvieron en estricto cumplimiento de esta Garantía Limitada y que la reclamación se presentó a tiempo dentro del Período de Garantía Limitada; y/o

(e) Incumplimiento por parte del Comprador de las condiciones y contingencias establecidas en el apartado 3 siguiente.

3. La Garantía Limitada está expresamente condicionada y supeditada al estricto cumplimiento por parte del Comprador de cada uno de los siguientes puntos:

(a) Instalación de la bomba y el motor por parte de un profesional de la industria de piscinas experimentado y calificado y un electricista matriculado que cuente con licencia dentro de la jurisdicción en la que se instala y se utilizará la bomba y el motor; y

SECTION 6 LIMITED WARRANTY - continued

(b) La operación y el mantenimiento de la bomba y el motor por parte del Comprador en estricta conformidad con los manuales impresos de operación/mantenimiento de Speck Pumps - Pool Products, Inc. entregados con la bomba y el motor.

4. DESCARGO DE RESPONSABILIDAD: LA GARANTÍA LIMITADA ES LA ÚNICA GARANTÍA OFRECIDA Y SUSTITUYE A TODAS LAS DEMÁS GARANTÍAS, Y TODAS Y CADA UNA DE LAS GARANTÍAS O CONDICIONES IMPLÍCITAS DE COMERCIABILIDAD, LA GARANTÍA IMPLÍCITA CONTRA INFRACCIONES Y LA GARANTÍA O CONDICIÓN IMPLÍCITA DE IDONEIDAD PARA UN FIN DETERMINADO QUEDAN EXPRESAMENTE LIMITADAS EN SU ALCANCE Y DURACIÓN AL PLAZO DE DOS AÑOS DE VIGENCIA DE LA GARANTÍA LIMITADA AQUÍ ESTABLECIDA. ALGUNOS ESTADOS NO PERMITEN LIMITACIONES EN CUANTO A LA DURACIÓN DE UNA GARANTÍA IMPLÍCITA, POR LO QUE ES POSIBLE QUE LA LIMITACIÓN ANTERIOR NO SE APLIQUE AL COMPRADOR.

5. EN LA MÁXIMA MEDIDA PERMITIDA POR LA LEY, EN NINGÚN CASO SPECK PUMPS - POOL PRODUCTS, INC. NI SUS FUNCIONARIOS, DIRECTORES, EMPLEADOS, ACCIONISTAS, AGENTES O REPRESENTANTES SERÁN RESPONSABLES DE NINGÚN DAÑO O PÉRDIDA ESPECIAL, INDIRECTO, INCIDENTAL, EJEMPLAR O CONSECUENTE, INCLUYENDO TIEMPO, DINERO, BUENA VOLUNTAD Y PÉRDIDA DE GANANCIAS DE NINGUNA MANERA QUE PUEDA SURGIR EN VIRTUD DEL PRESENTE O DEL USO O IMPOSIBILIDAD DE USO DE LA BOMBA Y EL MOTOR O DEL CUMPLIMIENTO O INCUMPLIMIENTO DE CUALQUIER OBLIGACIÓN EN VIRTUD DE ESTA GARANTÍA LIMITADA. ESTE PÁRRAFO, LAS RENUNCIAS DE GARANTÍA DEL PÁRRAFO 4 ANTERIOR Y EL ÚNICO Y EXCLUSIVO RECURSO ESTABLECIDO EN EL PÁRRAFO 1 ANTERIOR SE APLICARÁN INCLUSO SI SPECK PUMPS - POOL PRODUCTS, INC. HAYA SIDO NOTIFICADA DE LA POSIBILIDAD O PROBABILIDAD DE QUE SE PRODUZCAN DICHOS DAÑOS, INDEPENDIENTEMENTE DE QUE DICHA RESPONSABILIDAD SE BASE EN UN CONTRATO, AGRAVIO, NEGLIGENCIA, RESPONSABILIDAD ESTRICTA, RESPONSABILIDAD POR PRODUCTOS DEFECTUOSOS O DE OTRO TIPO, E INCLUSO SI ALGUNA DE LAS SOLUCIONES AQUÍ ESTABLECIDAS NO CUMPLE SU FINALIDAD ESENCIAL. ALGUNOS ESTADOS NO PERMITEN LA EXCLUSIÓN O LIMITACIÓN DE DAÑOS O PÉRDIDAS ESPECIALES, INDIRECTOS, INCIDENTALES, EJEMPLARES O CONSECUENTES, POR LO QUE ES POSIBLE QUE LAS EXCLUSIONES Y LIMITACIONES ANTERIORES NO SEAN APLICABLES.

6. Esta Garantía Limitada otorga al Comprador derechos legales específicos, y el Comprador también puede tener otros derechos, que varían de un estado a otro.

7. Se debe obtener una autorización de devolución de mercancía de Speck Pumps - Pool Products, Inc. antes de devolver cualquier producto. Los productos devueltos sin dicha autorización serán rechazados y devueltos, sin abrir, al Comprador. Todos los productos devueltos deben ser enviados a portes pagados y asegurados para la protección del Comprador al fabricante en la siguiente dirección: 8125 Bayberry Road, Jacksonville, Florida 32256. Bajo ninguna condición se aceptarán productos después del vencimiento del Período de Garantía Limitada. Speck Pumps - Pool Products, Inc. no asumirá ningún costo o riesgo incurrido por el Comprador en el envío de una bomba y motor defectuosos a Speck Pumps - Pool Products, Inc. o en el envío de una bomba y motor reparados o reemplazados al Comprador.

Soporte técnico:

Dirección: Speck Pumps
8125 Bayberry Road
Jacksonville, FL. 32256
USA

Horario: (Lunes - Viernes) 8:00 am to 5:00 pm EST
Teléfono: +1 904-739-2626
Fax: +1 904-737-5261

Sitio web: usa.speck-pumps.com

Fecha de instalación: _____
Instalado por: _____
Número de serie: _____
Para llamar al servicio técnico: _____

Fabricado por Speck Pumps, Jacksonville, Florida, USA, © 2024 Todos los derechos reservados.
Este documento está sujeto a cambios sin previo aviso.